BIE 25 JG

ESQUEMA DE MONTAJE

La **BIE-25JG** se entrega montada y comprobada.

Para su instalación, deberá desmontar primero los diferentes elementos (paso 1, 2), **liberando previamente la brida de transporte** y a continuación seguir los pasos indicados en el esquema para su montaje.

MANTENIMIENTO

Se deberá realizar el mantenimiento del BIE, de acuerdo con el Reglamento de Instalación contra incendios ***(RD 1942/1993 de 5 de Noviembre)***, que especifica:

Cada año:

Desmontaje de la manguera y ensayo de ésta en lugar adecuado.
Comprobación del correcto funcionamiento de la boquilla en sus distintas posiciones y del sistema de cierre.
Comprobación de la estanqueidad de los racores y mangueras y estado de las juntas.
Comprobación de la indicación del manómetro con otro de referencia (patrón) acoplado en el racor de conexión de la manguera.

Cada cinco años:

La manguera debe ser sometida a una presión de prueba de 15kg/cm2.

Sicogravi

1

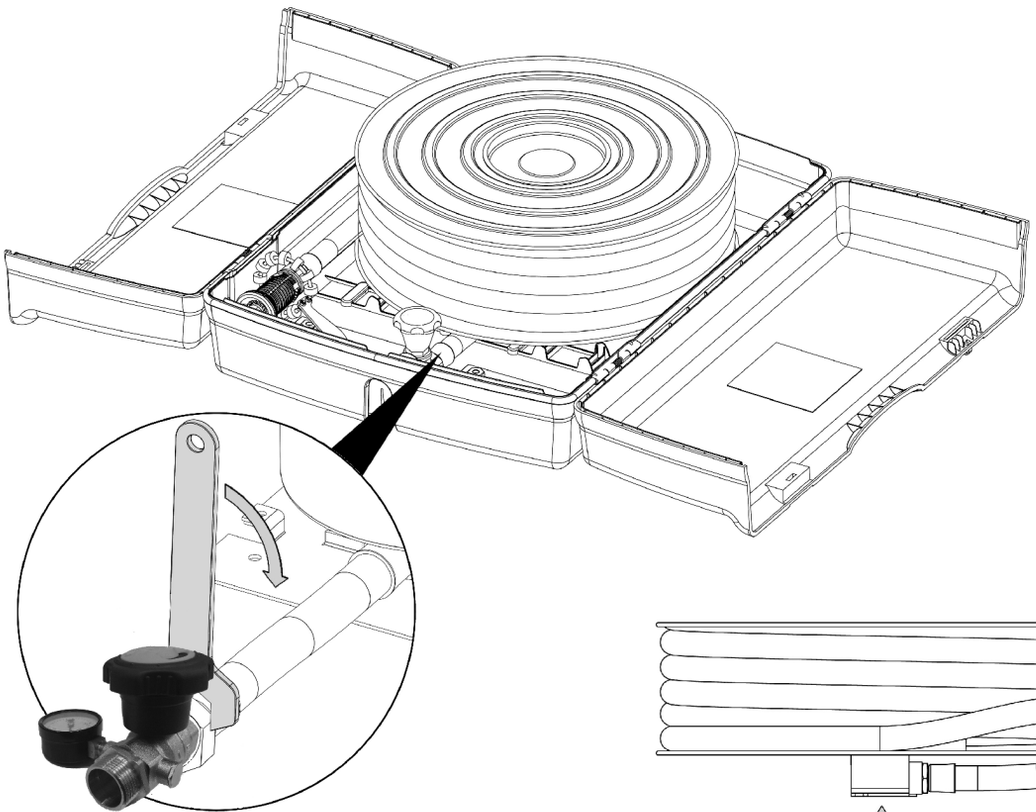

2

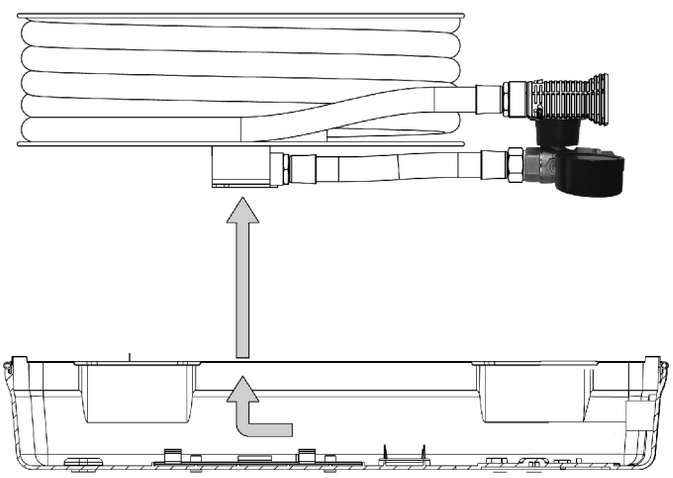

3

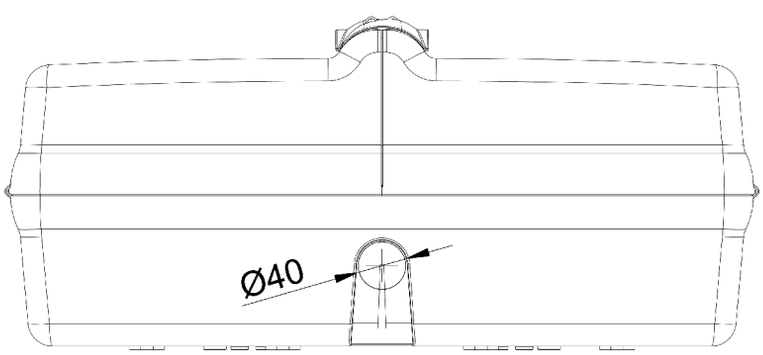

4

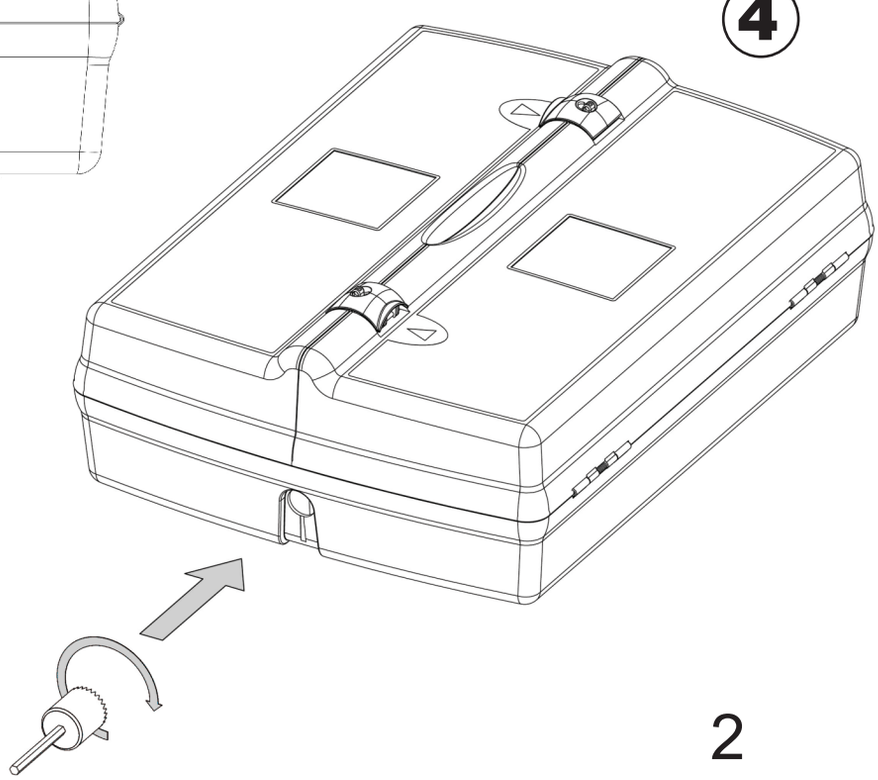

160130

5

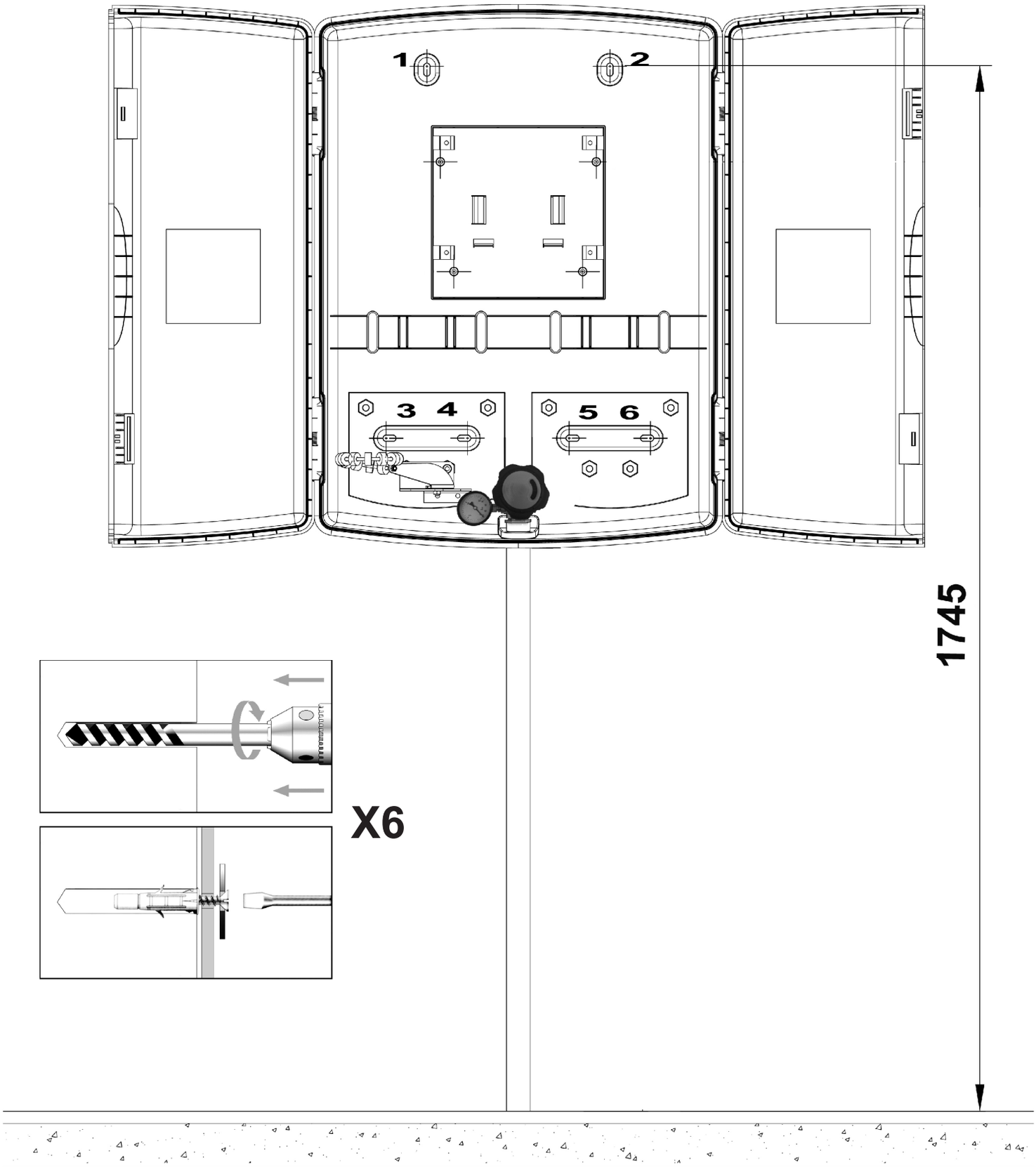
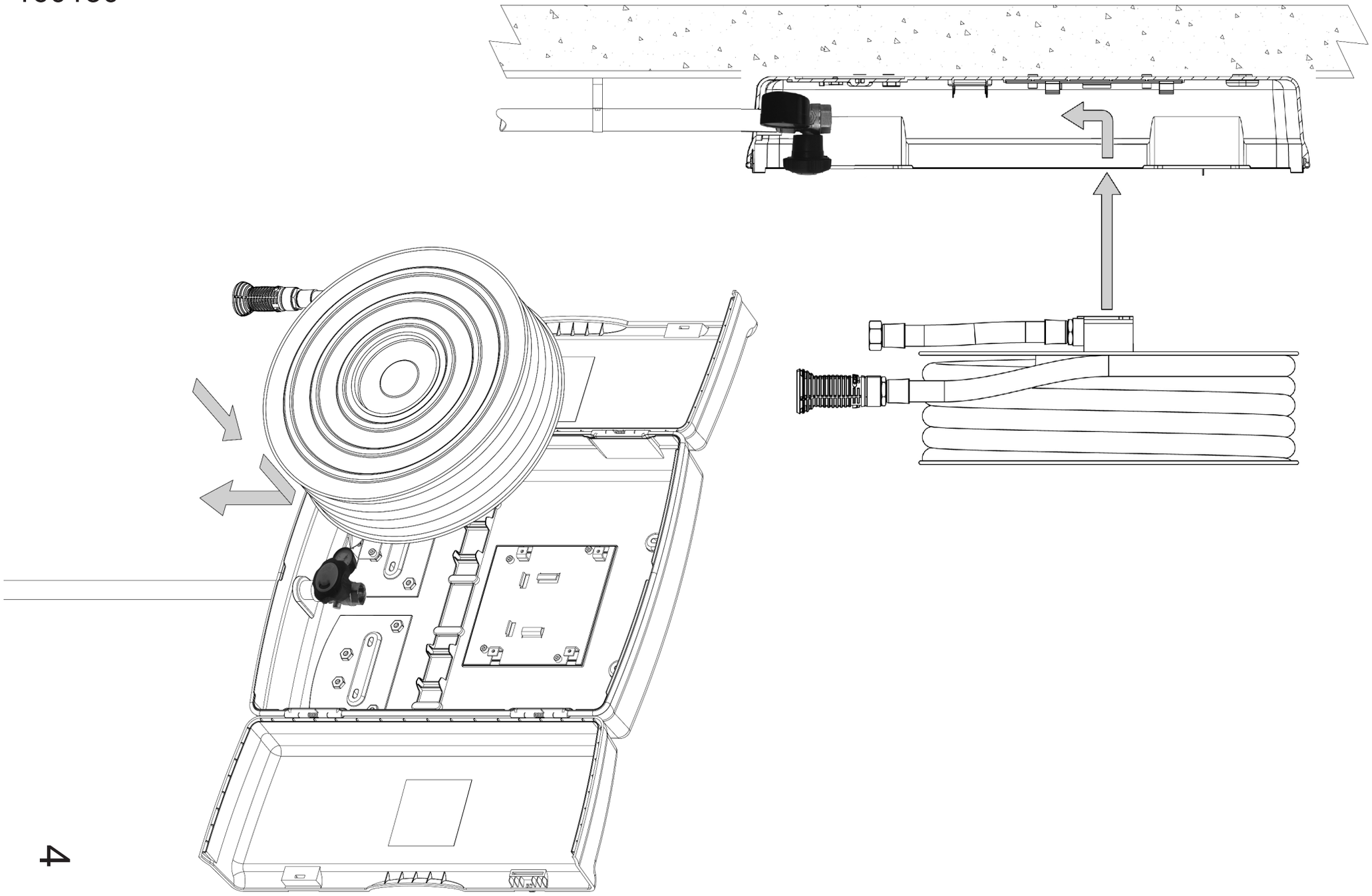
160130